——DP151使用说明——

1. 安装电池

取下电池盖装入4节7号电池，锁体会发出“嘀”的一声提示，合上电池盖，电池安装完毕。

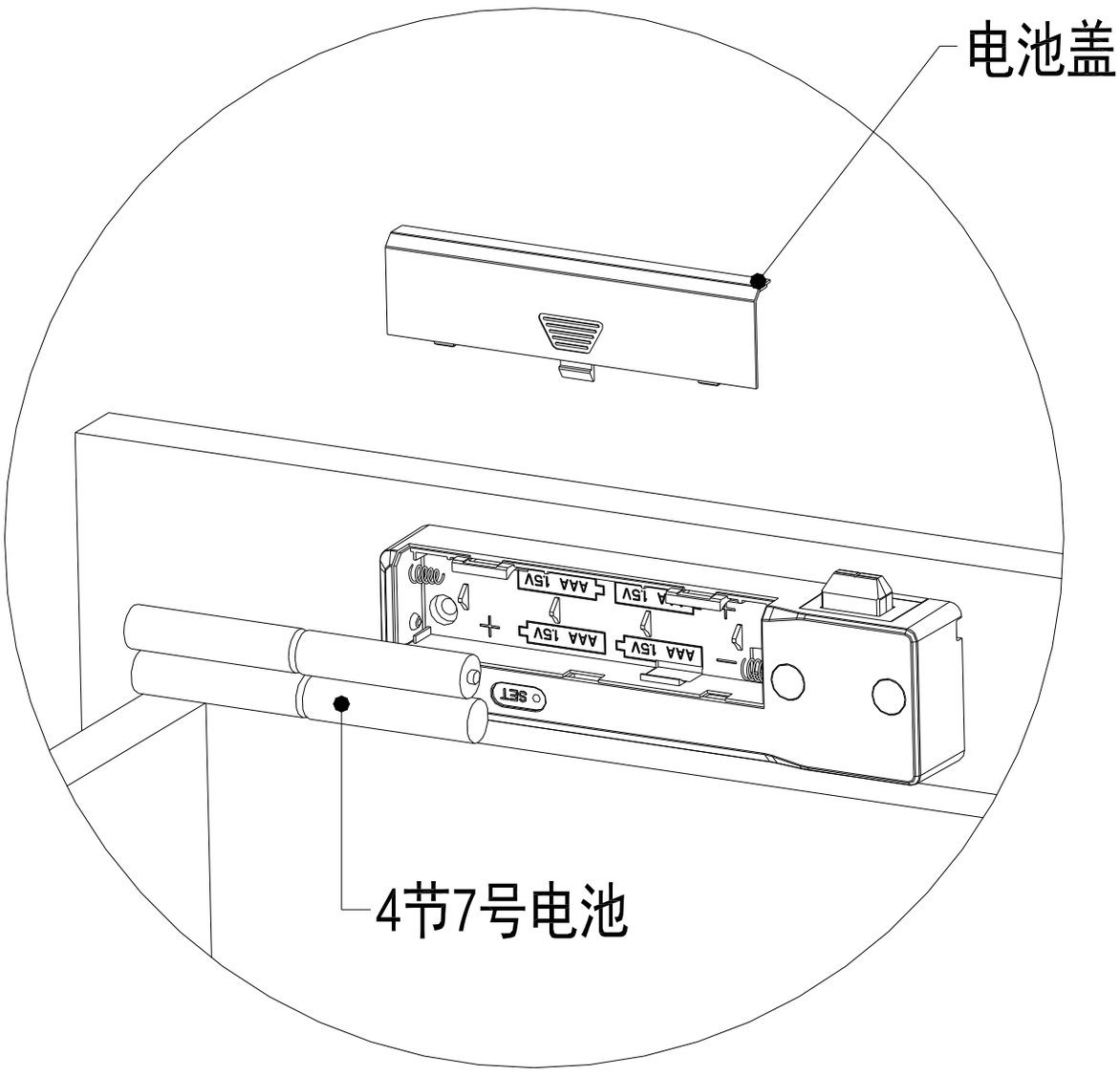

2. 启动软件

点击移动终端桌面上的『藏』图标进入登录界面。

提示：安卓APP启动时自动打开手机蓝牙开关，而苹果APP因系统限制，启动时需手动打开蓝牙开关。

3. 搜索设备

点击『添加』，进入界面后将自动搜索周围可连接的设备，如长时间未搜索到设备，点击『🔍』进入手动搜索。

搜索到可连接的蓝牙锁，点击整个锁栏，弹出绑定密码输入窗口，输入6位绑定密码进行连接绑定（初始绑定密码为“000000”6个0）。

注：有效连接及操作控制范围10米内。

注：锁体初次绑定时，输入6位初始绑定密码“000000”后，将自动跳转到绑定密码修改页，为安全起见，用户必须将绑定

密码修改为6位非全0。

4. 页面简介

1. 各主页面可通过点击界面下方『首页』『设置』『添加』『帮助』切换，亦可通过滑动页面切换。

2. 『首页』用来显示已绑定的蓝牙锁，其中『首页』中已连接的锁用正常颜色显示，未连接的锁用灰色显示，已经绑定的锁连接过程自动完成

相关图标与开锁模式对应如下：

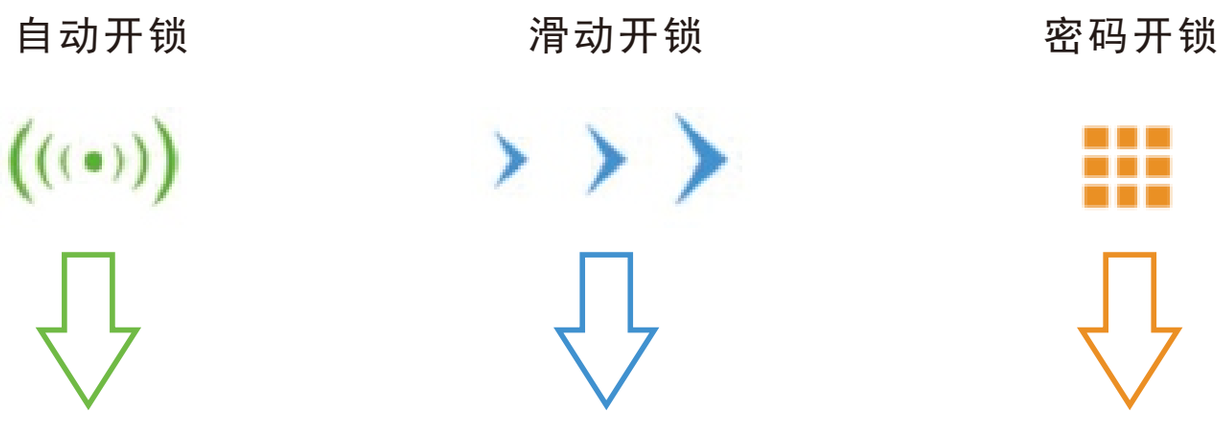

五种提示音的特征及含义如下：

名 称	声 音	特 征	含 义
设置音	“嘀”	短 音	表示开锁模式设置成功。
开锁音	“嘀”	长 音	表示开锁成功。
关锁音	“嘀”	长 音	表示关锁成功。
解码音	“嘀”	长 音	表示解码成功。
否定音	“嘀嘀”	双 音	表示操作错误，输入无效。

5. 开锁模式

点击『设置』，进入设置界面，在界面中点击整个锁栏，点击『开锁模式』，进入后可以选择『自动开锁』『滑动开锁』『密码开锁』三种模式。

注：密码开锁为高安全模式，从高安全模式切换到低安全模式必须在开锁状态下。

自动开锁与滑动开锁为低安全模式，从低安全模式切换到高安全模式在开锁状态或关锁状态下可随意切换。

6. 名称修改

点击『设置』，进入设置界面，在界面中点击整个锁栏，进入后点击『名称』可修改蓝牙锁的名称。

注：字母、数字最多18个字符，全中文最多9个汉字。

7. 开锁密码

点击『设置』，进入设置界面，在界面中点击整个锁栏，进入后点击『开锁密码』，进入后系统会让您输入当前开锁密码（初始旧密码为123456），再输入两

次新密码最后点击确认。

注：密码固定6位，当前为密码开锁模式该设置项方可激活，其他模式不可用

8. 绑定密码

点击『设置』，进入设置界面，在界面中点击整个锁栏，进入后点击『绑定密码』，进入后系统会让您输入两次相同的6位密码最后点击确认。

9. 绑定手机

点击『设置』，进入设置界面，在界面中点击整个锁栏，进入后可查看已绑定手机数量，最多可绑定3台。

10. 解除绑定

点击『设置』，进入设置界面，在界面中点击整个锁栏，进入后点击『解除绑定』，系统弹出解除绑定窗口，按确认解除绑定。

注：解除绑定后，该蓝牙锁将从首页删除，同时可以在『添加』页屏幕上搜索到。

11. 删除蓝牙锁

苹果端在『首页』界面上向左滑动未连接的蓝牙锁，点击“删除”后自动删除，而安卓端则是长按2秒过后，点击确认后自动删除；若想再次使用该锁，必须重新搜索及绑定。

ios Android

12. 电量不足提示

电量不足，开锁时锁体会发出"嘀嘀嘀"三声提示，同时手机界面弹出低压提示框，这时到电池耗尽还可待机一个月并可开锁至少100次。

13. 解除KEY操作说明

当用户不慎将密码忘记时，或者需要进行相关复位操作时，可取下外接头盖，将KEY插入外接头USB母头中将自动解码并执行开锁一次，若需要再次解码必须要拔出后再插入。

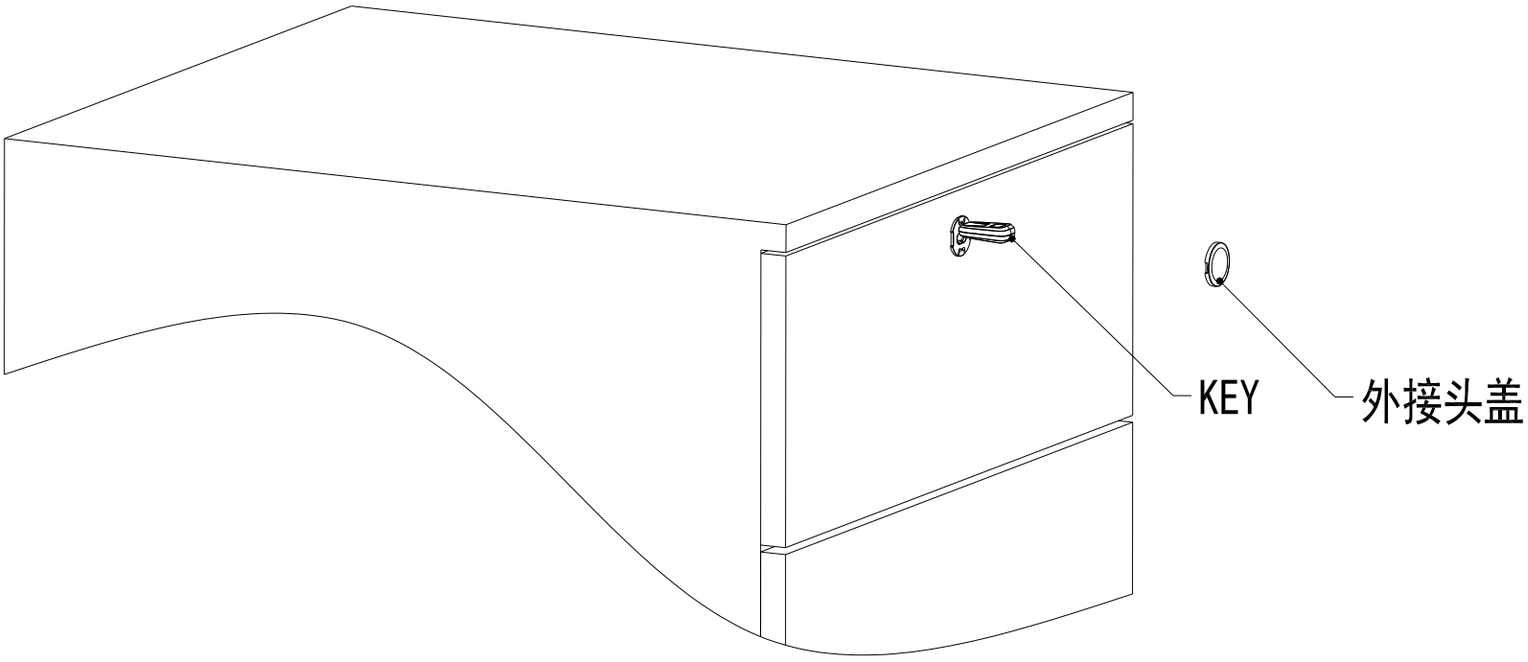

解码后蓝牙锁的参数恢复出厂设置:

(1)复位蓝牙锁名称，恢复到“DP151-XXXXXX”；
(2)解除所有手机的绑定
(3)复位开锁模式为滑动开锁；
(4)复位配对密码为“000000”；
(5)复位用户密码为“123456”；

14. 帮助

点击『帮助』，进入界面后可选择点击相关菜单栏进入相对应的帮助项。

15. 产品技术参数

电源（6V）	四节7号碱性电池(每节1.5V且容量大于1000mah），待机一年开关锁6000次以上
静态功耗	平均静态功耗低于50uA
动态功耗	正常工作动态电流小于2mA,开关锁瞬间电流小于450mA
工作温度	-5℃~50℃
工作相对湿度	20%~80%
低压报警	<4.4V,进入低压后还可待机一个月并可开锁至少100次
蓝牙版本	BLE4.0
手机配置要求	硬件支持蓝牙4.0或以上版本,操作系统安卓必须4.3及以上版本,苹果必须7.0及以上版本,硬件配置越高及系统版本越高蓝牙锁的操作体验感就越好
有效连接范围	10米内
结构材质	锌合金+ABS工程塑料
使用寿命	正常开关锁20万次以上

温馨提示：

1. 请勿将解码KEY放入装有本蓝牙锁的柜体内存放；
2. 由于苹果系统本身限制，APP无法在IOS系统后台得到运行，该限制仅影响自动开锁模式的体验感；
3. 建议应急电源使用标准的手机移动电源；
4. 若用户遇到APP一直搜索不到锁的情况，先确认手机蓝牙开关是否已开启，若已开启则尝试重启一次蓝牙开关；
5. 为安全起见，建议初次使用蓝牙锁时修改开锁密码；